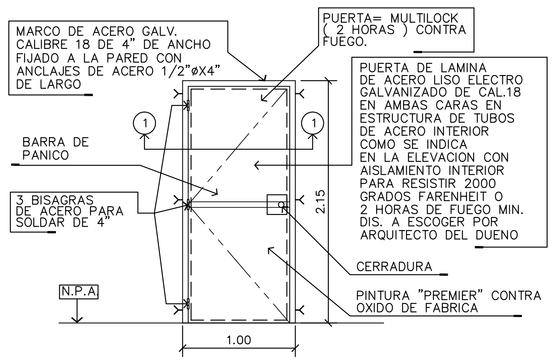

ELEV. PUERTA # 1

(PUERTA CONTRA INCENDIO) ESCALA: 1:25

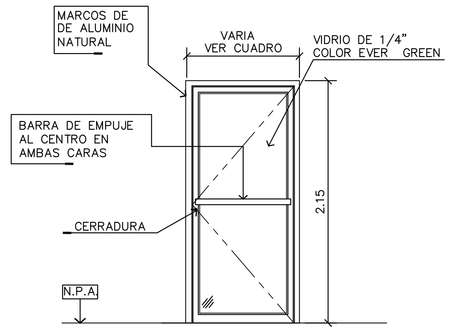

ELEV. PUERTA # 2

(VESTIBULO DE ESTAC. Y AREA SOCIAL) ESCALA: 1:25

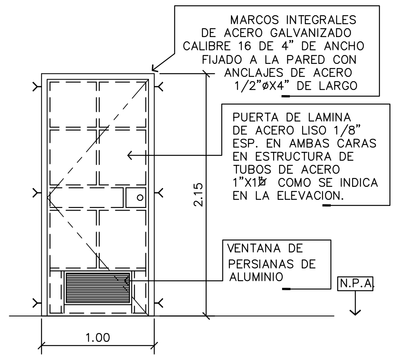

ELEV. PUERTA # 3

(CTO. ELECTRICO, BOMBAS, ACELEROGRAFO, ETC.) ESCALA: 1:25

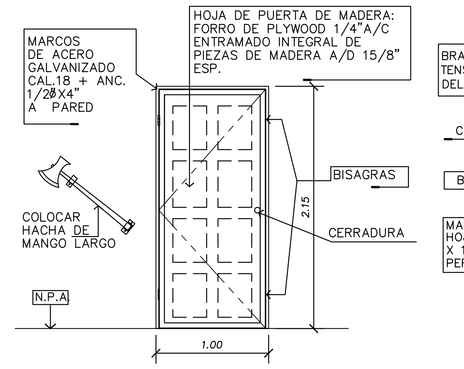

ELEV. PUERTA # 4

(AZOTEA EMERGENCIAS) ESCALA: 1:33 1/3

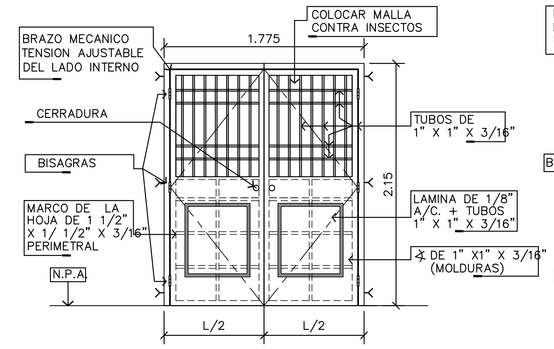

ELEV. PUERTA # 5

(BASURERO) ESCALA: 1:25

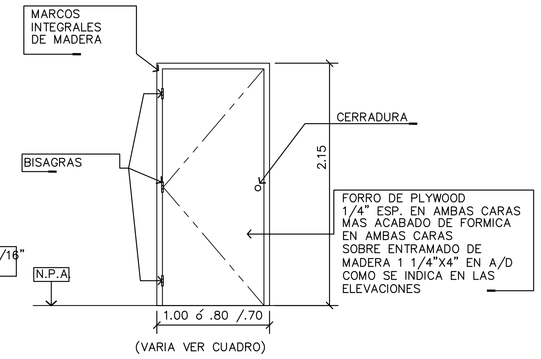

ELEV. PUERTA 6

(Depositos) ESCALA: 1:25

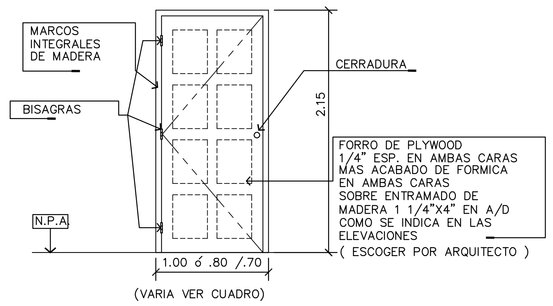

ELEV. PUERTA 7

(Conserje) (S. SANITARIO) ESCALA: 1:25

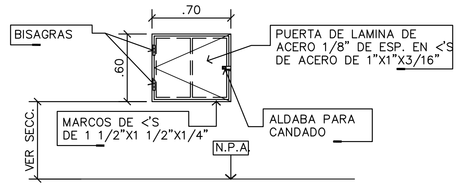

ELEV. PUERTA 8

(TANQUE DE AGUA) ESCALA: 1:33 1/3

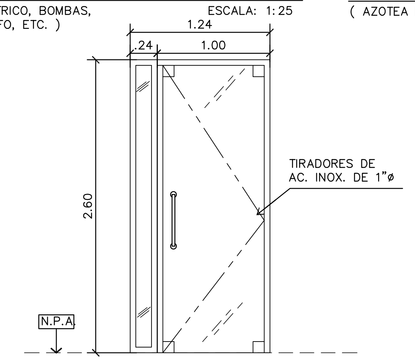

ELEV. PUERTA

(Entrada Administracion) ESCALA: 1:25

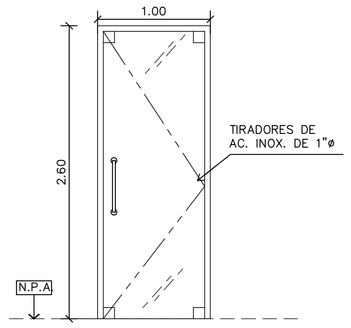

ELEV. PUERTA

CENTRO DE NEGOCIOS ENTRADA MIRADOR DE CANCHA DE SQUASH – ACCESO ESCALA: 1:25

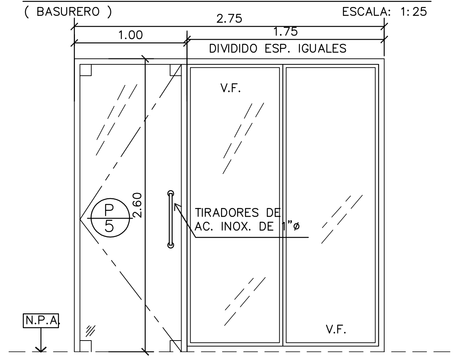

ELEV. PUERTA

(Salon de Reuniones) ESCALA: 1:25

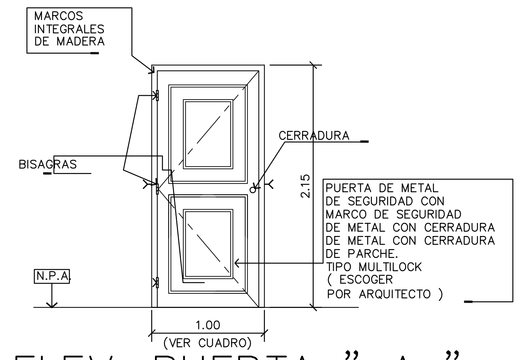

ELEV. PUERTA " A "

(ENTRADA) ESCALA: 1:25

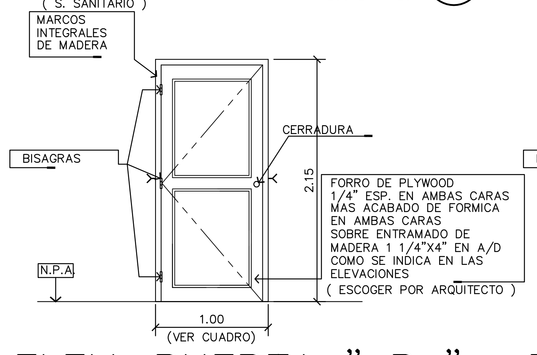

ELEV. PUERTA " B "

(RECAMARAS – LAVANDERIA VISTA) ESCALA: 1:25

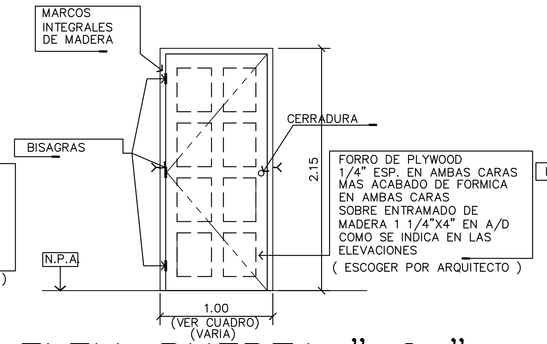

ELEV. PUERTA " C "

(SERV.SANIT.PRIN /SEC.) (WALKIN CLOSETS) ESCALA: 1:25

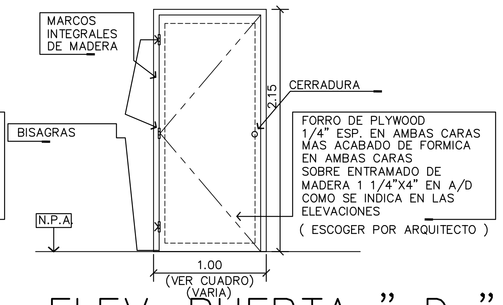

ELEV. PUERTA " D "

(CUARTO DE EMPL. / SERV. SANIT. EMPLE.) ESCALA: 1:25

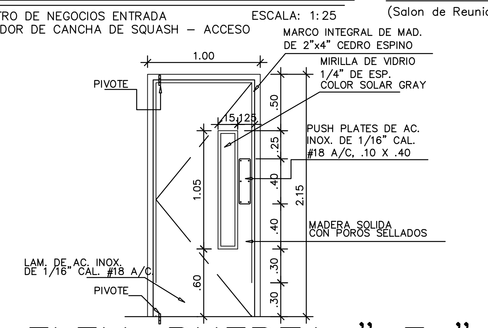

ELEV. PUERTA " E "

(COCINA) ESCALA: 1:25

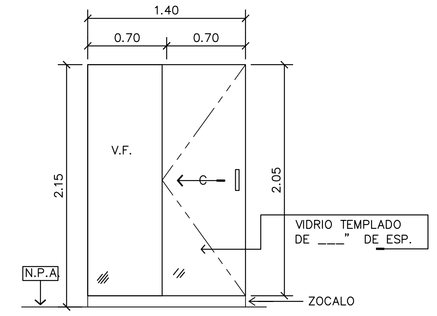

ELEV. PUERTA

(DUCHA APTOS.) ESCALA: 1:33 1/3

NOTA IMPORTANTE : SEGUN DONDE SE INDIQUE

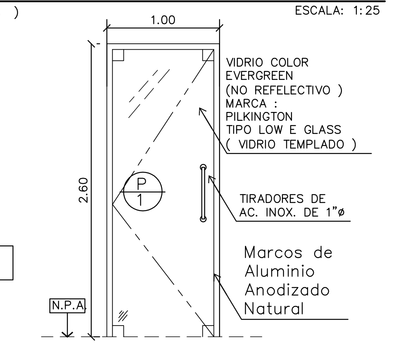

ELEV. PUERTA

VESTIBULO – PLANTA BAJA ESCALA: 1:25

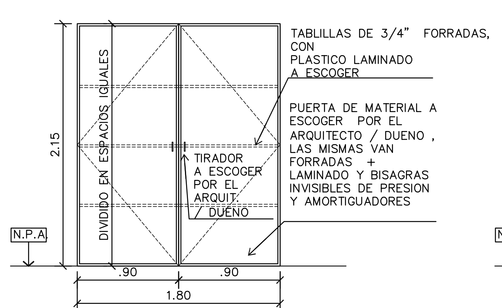

ELEV. PUERTA

NIVEL TIPICO DE APARTAMENTOS (DEPOSITOS EN LAVAND.) ESCALA: 1:25

NOTA IMPORATANTE:
ESTAS PUERTAS VAN CON EL MATERIAL ESCOGIDO PARA LA COCINA.
VER ESPECIFICACIONES ADJUNTAS.

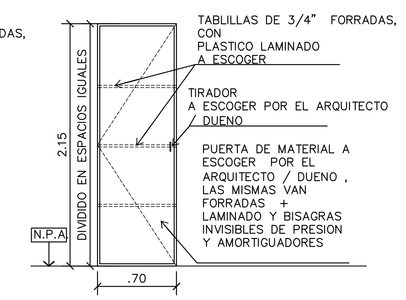

ELEV. PUERTA

(PANTRY – NIVEL 3100 @ 3800) ESCALA: 1:25

NOTA IMPORATANTE:
ESTAS PUERTAS VAN CON EL MATERIAL ESCOGIDO PARA LA COCINA.
VER ESPECIFICACIONES ADJUNTAS.

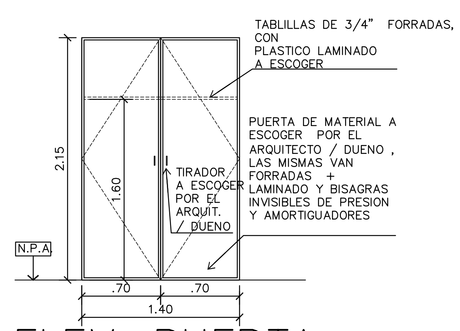

ELEV. PUERTA

NIVEL 3100 @ 3800 (LAVANDERIA) ESCALA: 1:25

NOTA IMPORATANTE:
ESTAS PUERTAS VAN CON EL MATERIAL ESCOGIDO PARA LA COCINA.
VER ESPECIFICACIONES ADJUNTAS.

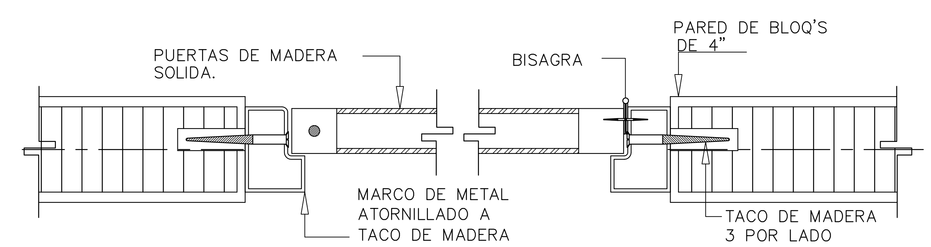

DET. DE MARCO DE METAL

MARCO INTEGRAL SIN/ESCALA

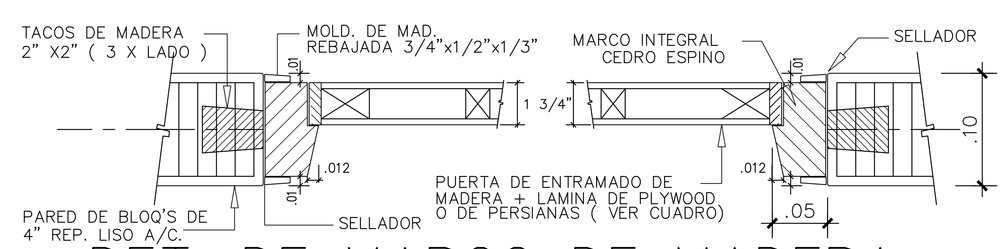

DET. DE MARCO DE MADERA

MARCO INTEGRAL SIN/ESCALA

N O T A :

E.P.P.= ESCOGIDO POR EL DUENO.
EL NUMERO DE PUERTAS

- EL CONTRATISTA QUE ELABORARA LAS PUERTAS DEBERA ASEGURARSE DE QUE LAS MEDIDAS EN CAMPO CONCUERDEN CON LAS DIBUJADAS EN EL PLANO, DE LO CONTRARIO DEBERAN REPLANTEARSE Y AJUSTARSE A LO EXISTENTE, ANTES DE SU CONFECCION.
- TODA LA FERRETERIA Y LAS CERRADURAS A ESCOGIDER Y APROBAR POR EL DUENO.
- LOS MODELOS DE PUERTAS QUE APARECEN DIBUJADOS, PUEDEN CAMBIAR SEGUN SEAN LAS PREFERENCIAS DEL DUENO
- TODAS LAS PUERTAS SERAN PINTADAS COLOR ESCOGIDO POR EL DUENO

MIGUEL MARTINEZ G. ARQUITECTO LICENCIA No. 98-001-068

F I R M A
LEY 15 DEL 26 DE ENERO DE 1959
JUNTA TECNICA DE INGENIERIA Y ARQUITECTURA

PROPIETARIO

DIRECCIONES DE OBRAS Y CONSTRUCCIONES MUNICIPALES

PROYECTO: **EDIFICIO PAN CANAL VIEW**
UBICACION: **CORREGIMIENTO DE ANCON DISTRITO DE PANAMA,PROVINCIA DE PANAMA**

DISEÑO ARQUITECTONICO: **M. MARTINEZ G.**
CALCULO ESTRUCTURAL: **JORGE BRANDA**
FECHA: **MARZO , 2008**
GRUPO INTERDISCIPLINARIO: **FSI INGENIEROS & ARQUITECTOS**
CONTENIDO: PLANTA DE PUERTAS, DETALLES DE MARCOS
HOJA No. **A-20** DE

arquitectos **507**